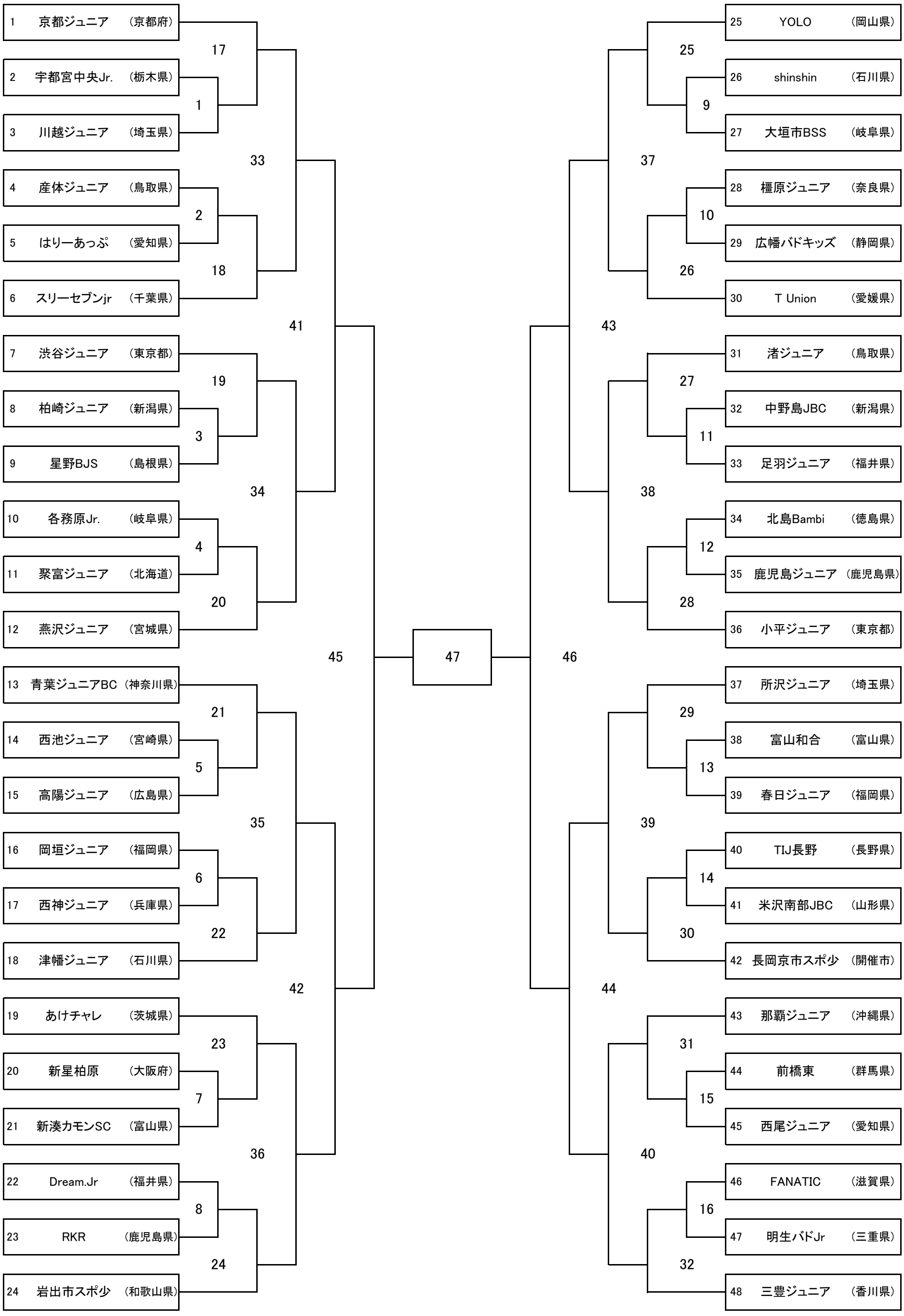第３８回若葉カップ全国小学生バドミントン大会　トーナメント表（男子の部）